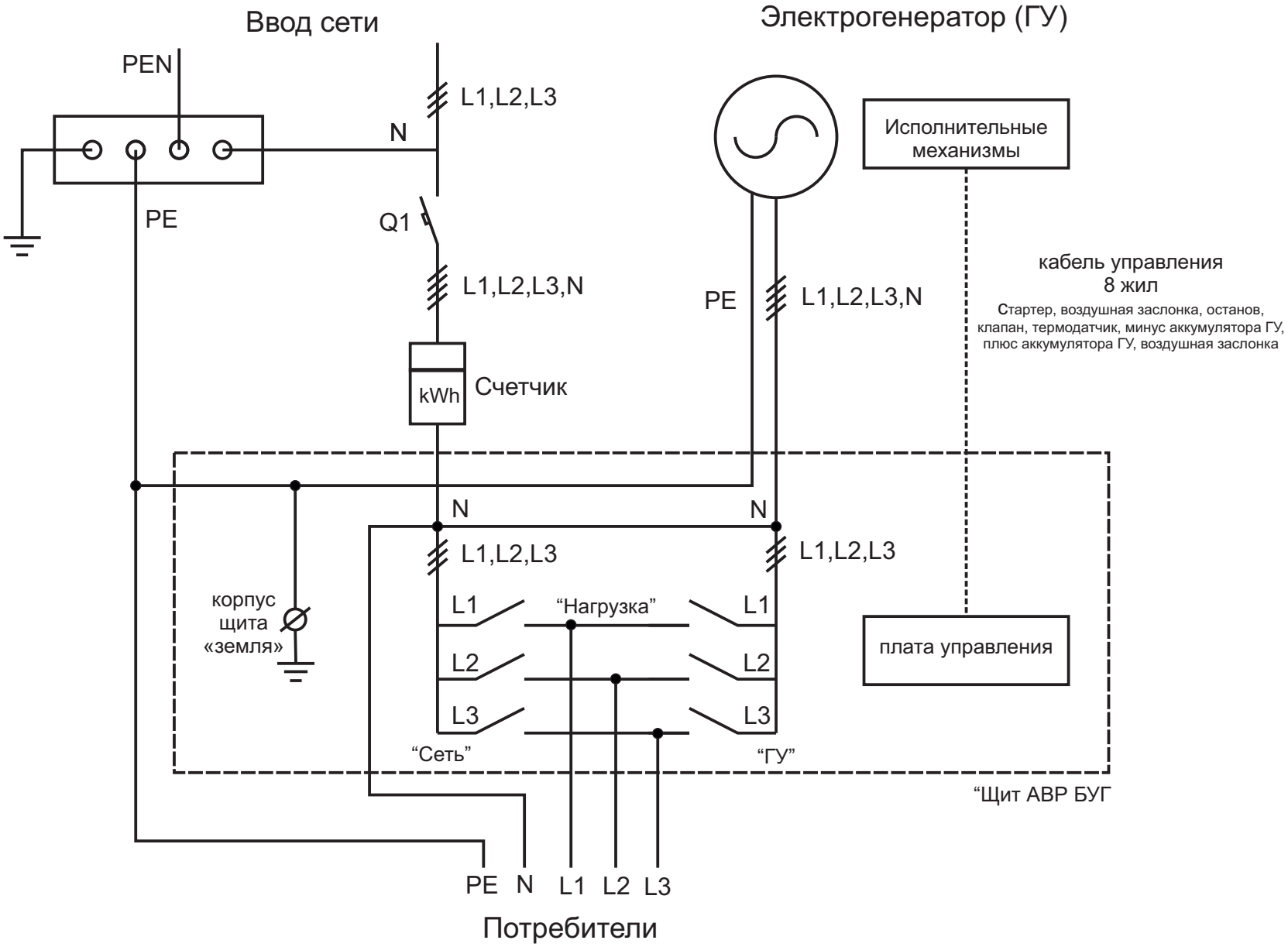Схема подключения АВР(3ф сеть, 3ф генератор) к проводке дома